FARI DA LAVARO

480 LED

Faro da lavoro LED | 12-60V | rotondo | 800 lumen

EAN: 5414184001978

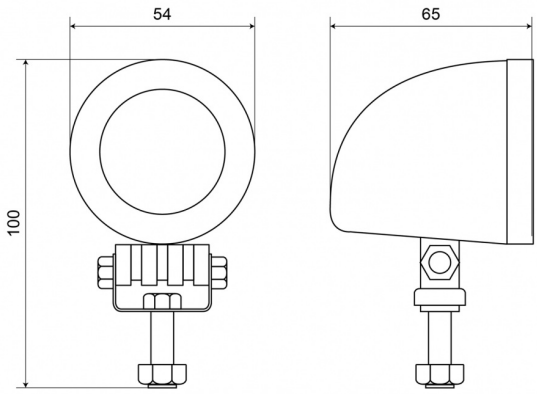

Specifiche

Altezza mm	100 mm
Caratteristiche	Alloggiamento in lega leggera, finitura nera opaca
Colore	Bianco
Colore dei LED	Bianco
Colore della lente	Trasparente
Connessione	Estremità dei cavi aperte
Da ordinare presso	1
Diametro mm	54 mm
Dimensioni	Ø = 54 mm x 100 mm x 65 mm
EMC R10	Sì
Fonte luminosa	LED
Fornito con	Viti di montaggio
Gamma di lumen	Medio (800 - 2000 Lumen)
Grado di protezione IP	IP67

Imballaggio	Scatola bianca con etichetta
Lumen	800
Lunghezza del cavo (m)	2,50 m
Montaggio	Bullone
Numero di LED	1
Peso (kg)	0,478 Kg
Spessore mm	65 mm
Temperatura di esercizio	-30°C / +65°C
Tensione operativa	12V - 60V
Valore Kelvin	6000K
Watt	10 Watt