475 LED

Faro da lavoro LED | 12-36V | 1600 lumen

EAN: 5414184550544

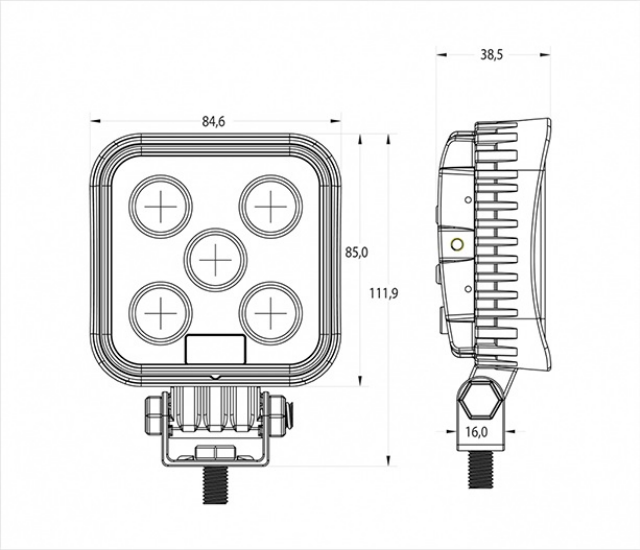

Specifiche

Caratteristiche	Alloggiamento in lega leggera, finitura nera opaca
Colore	Bianco
Colore dei LED	Bianco
Colore della lente	Trasparente
Connessione	Estremità dei cavi aperte
Da ordinare presso	1
Dimensioni	85 x 112 x 38,5 mm
Fonte luminosa	LED
Fornito con	Viti di montaggio
Gamma di lumen	Medio (800 - 2000 Lumen)
Grado di protezione IP	IP67
Imballaggio	Imballaggio BRIGHTICS

Lumen	1600
Lunghezza del cavo (m)	2 m
Montaggio	Bullone
Numero di LED	5
Peso (kg)	0,525 Kg
Tensione operativa	12V - 24V
Tipo	Quadrato
Valore Kelvin	6500K
Watt	15 Watt