467 LED-MAG

Faro da lavoro LED | 12-50V | 1600 lumen

EAN: 5414184017733

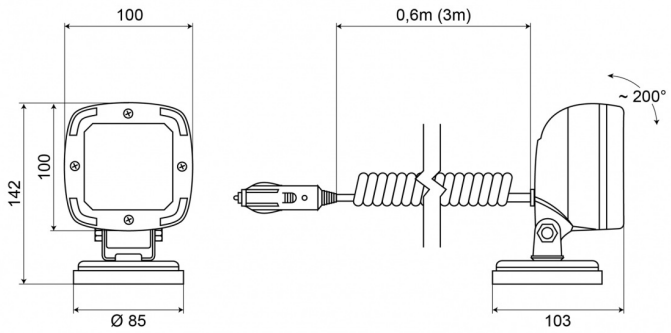

Specifiche

Approvato ADR	Sì
Caratteristiche	Corpo in plastica, finitura nera opaca. Insensibile alla corrosione.
Colore	Bianco
Colore dei LED	Bianco
Colore della lente	Trasparente
Connessione	Spina per accendisigari
Da ordinare presso	1
Dimensioni	100 x 100 x 74 mm
EMC	EMC R10
EMC R10	Sì
Fonte luminosa	LED
Fornito con	Viti di montaggio
Gamma di lumen	Medio (800 - 2000 Lumen)

Grado di protezione IP	IP68
Imballaggio	Imballaggio POS
Interruttore	No
Lumen	1600
Lunghezza del cavo (m)	1,50 m
Montaggio	Magnetico
Numero di LED	9
Peso (kg)	1,108 Kg
Temperatura di esercizio	-30°C / +65°C
Tensione operativa	12V - 50V
Tipo	Quadrato
Valore Kelvin	6000K
Watt	13,50 Watt