FARI DA LAVARO

467 LED-10M

Faro da lavoro LED | 12/50V | 1600 lumen | cavo da 10 m

EAN: 5414184017788

10 m kabel / cable

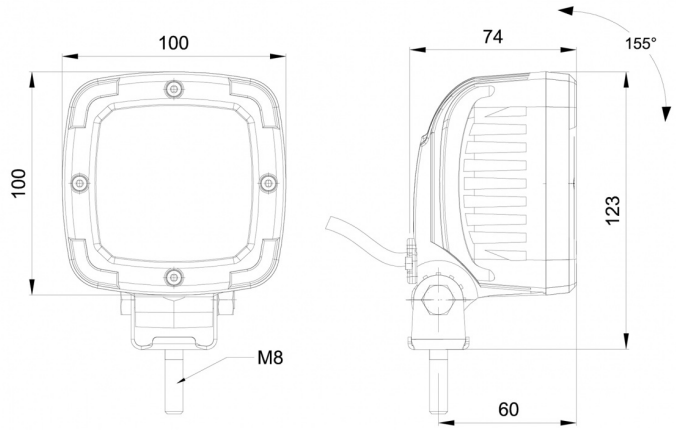

Specifiche

Caratteristiche	Corpo in plastica, finitura nera opaca. Insensibile alla corrosione.
Colore dei LED	Bianco
Colore della lente	Trasparente
Connessione	Estremità dei cavi aperte
Da ordinare presso	1
Dimensioni	100 x 100 x 74 mm
EMC	EMC R10
EMC R10	Sì
Fonte luminosa	LED
Fornito con	Viti di montaggio
Gamma di lumen	Medio (800 - 2000 Lumen)
Grado di protezione IP	IP68

Lumen	1600
Lunghezza del cavo (m)	10 m
Montaggio	Bullone
Numero di LED	9
Peso (kg)	0,605 Kg
Temperatura di esercizio	-30°C / +65°C
Tensione operativa	12V - 50V
Tipo	Quadrato
Watt	13,50 Watt