467

Faro alogeno da lavoro | 12-24V

EAN: 5414184530287

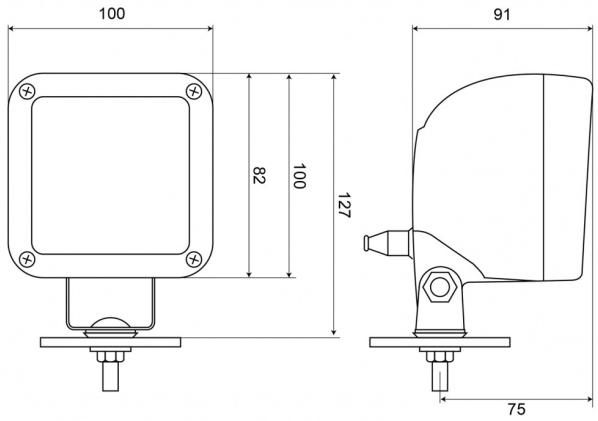

Specifiche

Caratteristiche	Corpo in plastica, finitura nera opaca. Insensibile alla corrosione.
Colore	Bianco
Colore della lente	Trasparente
Connessione	Terminali a pressione
Da ordinare presso	1
Dimensioni	100 x 127 x 91 mm
Fonte luminosa	Alogeno
Fornito con	Viti di montaggio
Imballaggio	Scatola bianca con etichetta
Lumen	N/A

Lunghezza del cavo (m)	N/A
Montaggio	Bullone
Peso (kg)	0,57 Kg
Presa	H3
Temperatura di esercizio	-30°C / +65°C
Tensione operativa	12V - 24V
Tipo	Quadrato