3226.0000000 Faro anabbagliante di lunga portata | rettangolare

EAN: 5414184562059

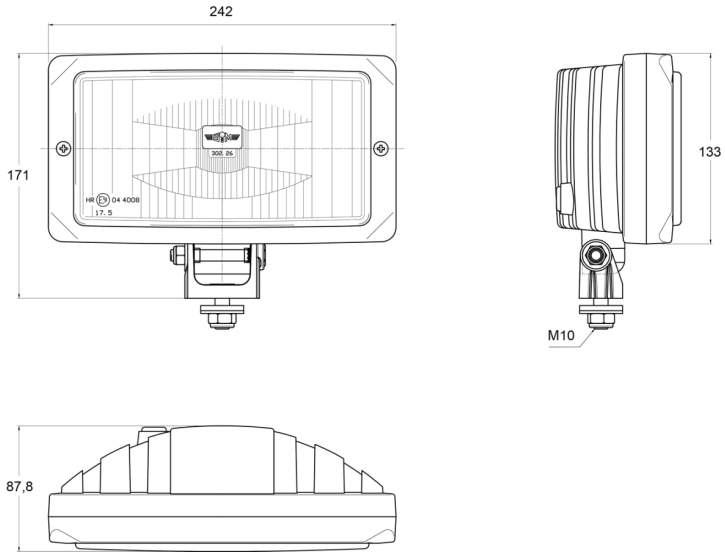

Specifiche

Altezza mm	171 mm
Certificazione	ECE R8
Colore	Bianco
Colore della lente	Trasparente
Connessione	N/D
Da ordinare presso	1
Fonte luminosa	Alogeno
Imballaggio	Imballaggio POS

Larghezza mm	242 mm
Lato di montaggio	Davanti
Montaggio	Bullone M10
Numero di sequenze di lampeggio	N/A
Peso (kg)	1,102 Kg
Spessore mm	88 mm
Tipo	Fari di guida