3205.0000000 Faro abbagliante lunga gamma | rotondo

EAN: 5414184561755

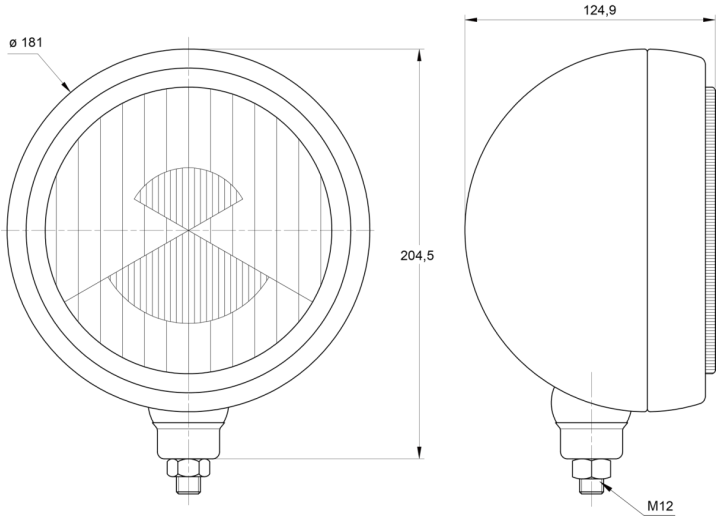

Specifiche

Altezza mm	204 mm
Certificazione	ECE R8
Colore	Cromato/nero
Colore della lente	Trasparente
Connessione	N/D
Da ordinare presso	1
Diametro mm	181 mm
Fonte luminosa	Alogeno

Imballaggio	Imballaggio POS
Lato di montaggio	Davanti
Montaggio	Bullone M12
Numero di sequenze di lampeggio	N/A
Peso (kg)	1,115 Kg
Spessore mm	125 mm
Tipo	Fari di guida