LUCI DI POSIZIONE

3157.0105024

Luce di posizione LED | 12-24V | bianco

EAN: 5414184564268

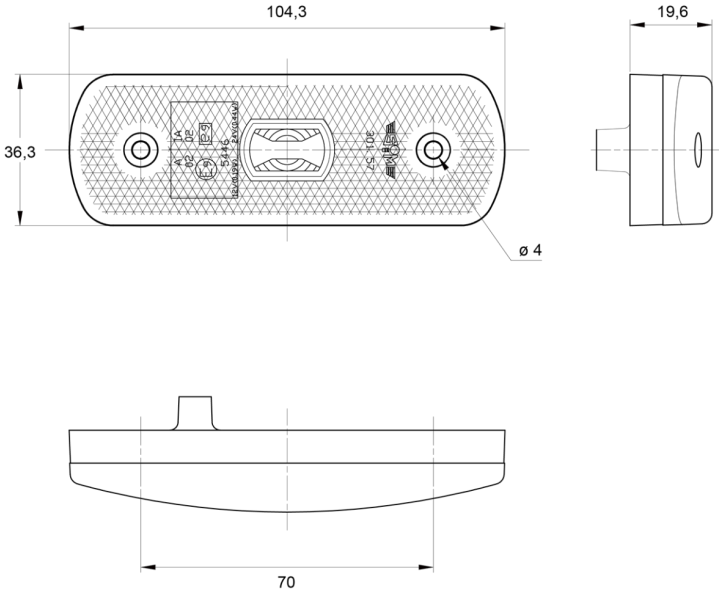

Specifiche

Approvato ADR	Sì
Certificazione	ECE R3+R7
Colore	Bianco
Colore della lente	Trasparente
Connessione	Estremità dei cavi aperte
Da ordinare presso	1
Dimensioni	104 x 36 x 20 mm
EMC	EMC R10
EMC R10	Sì
Fonte luminosa	LED

Fornito con	Viti di montaggio + guarnizione
Funzioni	Luce di contorno anteriore
Impermeabile	Sì
Lato di montaggio	Davanti
Montaggio	Montaggio superficiale
Peso (kg)	0,400 Kg
Tensione operativa	12V - 24V