LUCI ANTERIORI E POSTERIORI

3118.1000150

Luce posteriore alogena | sinistra+destra | 12-24V

EAN: 5414184565098

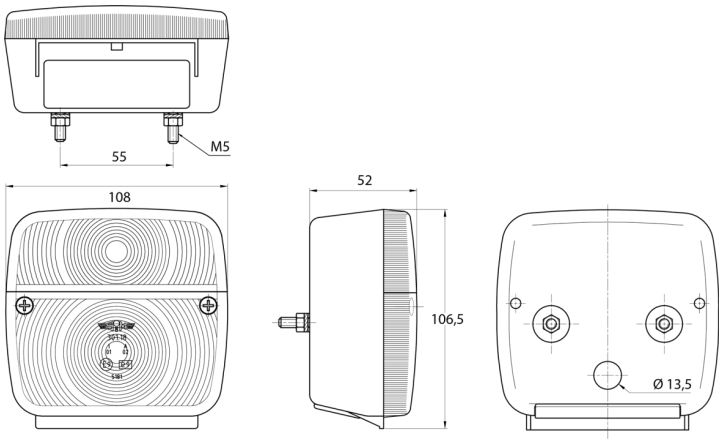

Specifiche

Altezza mm	106.5 mm
Certificazione	ECE
Colore	Ambra/rosso
Colore della lente	Ambra/rosso
Con indicatore di direzione	Sì
Con luce di posizione-stop	Sì
Connessione	Passacavo
Da ordinare presso	2
Fonte luminosa	Alogeno
Fornito con	Viti di montaggio

Imballaggio	Imballaggio POS
Lato di montaggio	Posteriore - Sinistra e destra
Lunghezza mm	108 mm
Montaggio	Montaggio superficiale
Peso (kg)	0,162 Kg
Presa	P21W-BA15s/P21/5W BAY15d
Spessore mm	52 mm
Tensione operativa	12V - 24V
Tipo	Luci posteriori