3111.0000000

Fanale posteriore | sinistra+destra | 12-24V

EAN: 5414184562714

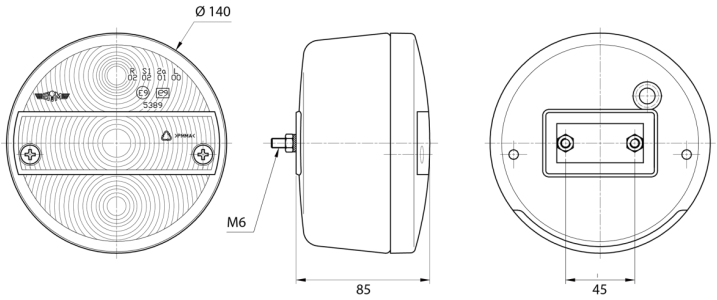

Specifiche

Certificazione	ECE
Colore	Ambra/rosso
Colore della lente	Ambra/rosso
Con indicatore di direzione	Sì
Con luce di posizione-stop	Sì
Connessione	Passacavo
Da ordinare presso	1
Diametro mm	140 mm
Fonte luminosa	Alogeno

Fornito con	Viti di montaggio
Imballaggio	Imballaggio POS
Lato di montaggio	Posteriore - Sinistra e destra
Montaggio	Montaggio superficiale
Peso (kg)	0,450 Kg
Presa	P21W-BA15s/R5W-BA15s
Spessore mm	85 mm
Tensione operativa	12V - 24V
Tipo	Luci posteriori