LUCI DI POSIZIONE

236L-DV

Luce di posizione LED | sinistra| 12-24V | rosso/bianco

EAN: 5414184004306

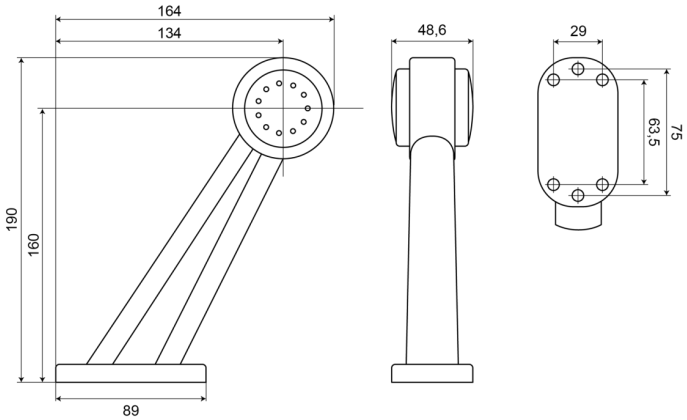

Specifiche

Certificazione	ECE R7
Colore	Rosso/bianco
Colore della lente	Rosso/trasparente
Connessione	Estremità dei cavi aperte
Da ordinare presso	1
Diametro mm	60 mm
Dimensioni	190 x 164 x 48,6 mm
EMC	EMC R10
EMC R10	Sì

Fonte luminosa	LED
Funzioni	Luce di contorno 2 funzioni
Grado di protezione IP	IP66+IP68
Imballaggio	Imballaggio POS
Lato di montaggio	Sinistra
Montaggio	Montaggio superficiale
Peso (kg)	0,210 Kg
Temperatura di esercizio	-30°C / +65°C
Tensione operativa	12V - 24V