TRAFLED/SUP1-SS

Support de montage pour TRAFLED6-8-10 | acier inoxydable

EAN: 5414184481367

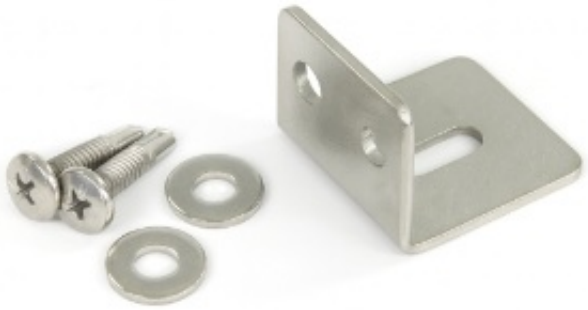

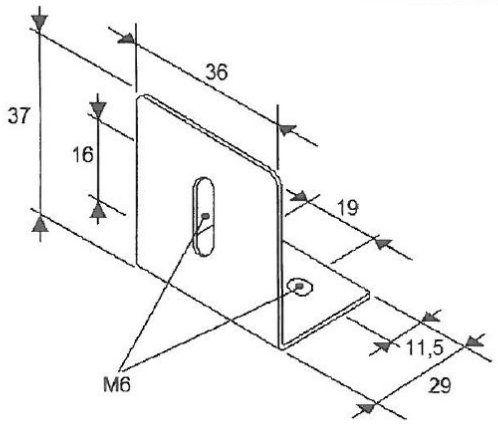

Caractéristiques

Matériaux	Inox
Montage	Montage en surface
Spécifiquement adapté pour	TRAFLED6-8-10
Á commander par	1

Épaisseur mm	3 mm