68 LED

Eclairage de la plaque d'immatriculation | compact | noir

EAN: 5414184348851

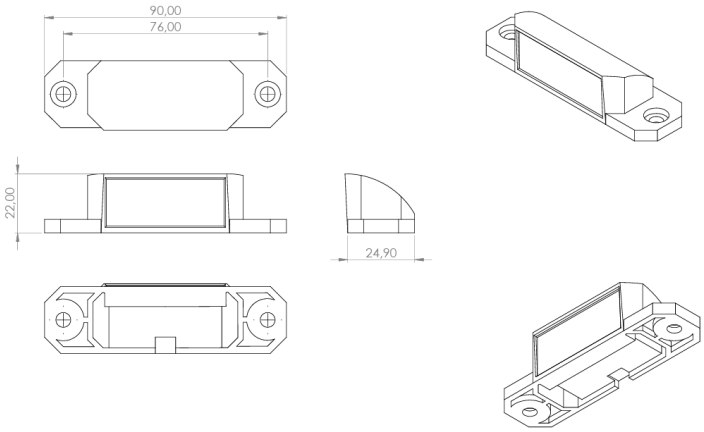

Caractéristiques

Couleur lentille	Transparant
Côté montage	Arrière
Degrée-IP	IP66
Dimensions	90 mm x 24 mm x 22 mm
Emballage	Emballage POS
Homologation	ECE R4
Longueur cable (m)	0,30 m
Montage	2 boulons

Nombre de LEDs	3
Poids (kg)	0,023 Kg
Raccordement	Câble fin ouvert
Source lumineuse	LED
Tension	10V - 30V
Type	Eclairages de plaque
Watt	0,50 watt
Á commander par	1