FEUX DE TRAVAIL

CL-S-2000-DEUMOL

Scene light | LED | zwart | 2000 lumen | cable 0,25 m + Deutsch

EAN: 5414184363465

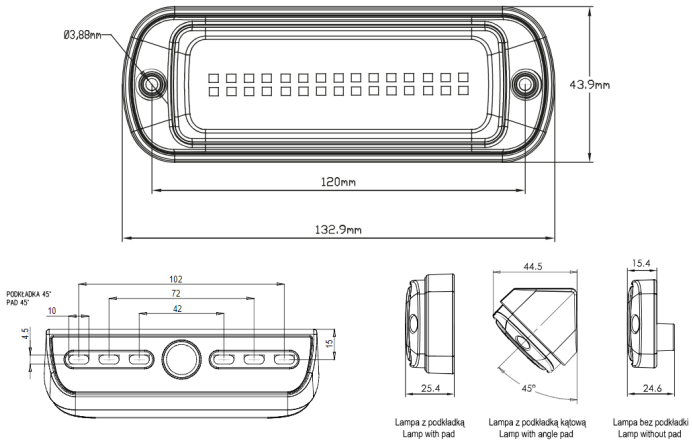

Caractéristiques

Colour corps	Noir
Couleur	Blanc
Couleur LEDs	Blanc
Couleur lentille	Transparant
Degrée-IP	IP6K9K
Dimensions	133 mm x 44 mm x 15,4 (25,4 - 44,5) mm
EMC	EMC R10
Emballage	Boite avec étiquette
Livré avec	Écrous de fixation + semelle
Longueur cable (m)	0,25 m
Lumen	2000
Lumen range	High 2000 - 4000 Lumen

Montage	Montage en surface
Nombre de LEDs	30
Poids (kg)	0,3 Kg
Raccordement	Connecteur Deutsch
Source lumineuse	LED
Temperature d'opération	-40°C / +65°C
Tension	12V - 24V
Type	Rectangulaire
Á commander par	1