499 LED

Feu de travail Brightics | LED | 12-30V | 1600 lumen

EAN: 5414184641891

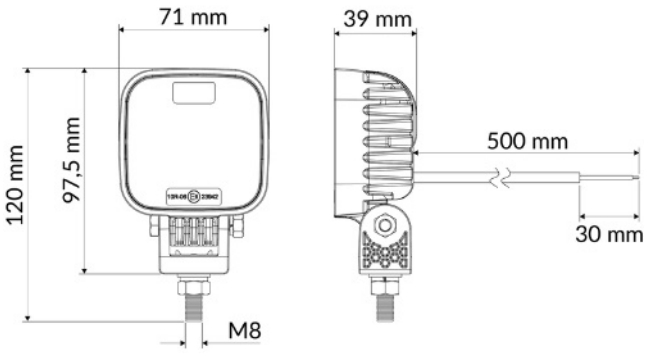

Caractéristiques

Bon à savoir	Matériau thermoplastique spécial résistant à la chaleur, incassable et non corrosif
Couleur	Blanc
Couleur lentille	Transparant
Degrée-IP	IP67 + IP69K
Dimensions	71 mm x 71 mm x 35 mm
EMC	EMC R10
Emballage	Emballage BRIGHTICS
Livré avec	Manuel, boulons de montage
Longueur cable (m)	2 m
Lumen	1600
Lumen range	Medium 800 - 2000 Lumen
Matériaux	Thermoplastique

Montage	Écrou
Nombre de LEDs	4
Poids (kg)	0,335 Kg
Raccordement	Câble fin ouvert
Source lumineuse	LED
Temperature d'opération	-40°C / +60°C
Tension	10V - 30V
Type	Carré
Á commander par	1