FEUX D'ENCOMBREMENT

2075R-DV

Feu d'encombrement LED | droit | 12-24V | rouge/blanc/orange

EAN: 5414184185821

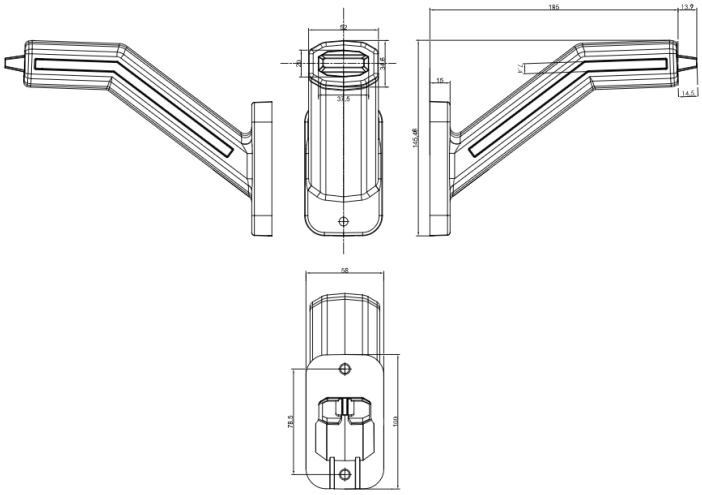

Caractéristiques

Contient Clignoteur	Oui
Couleur	Orange/rouge/blanc
Côté montage	Droite
Degrée-IP	IP6K9K
EMC	EMC R10
EMC R10	Oui

Emballage	Emballage POS
Fonctions	Feu de gabarit 4 fonctions
Montage	Montage en surface
Raccordement	Câble fin ouvert
Source lumineuse	LED
Tension	12V - 24V