SP-H9

Haut parleur JS100-SP | 100W | 11 ohm | 120 dB

EAN: 5414184223967

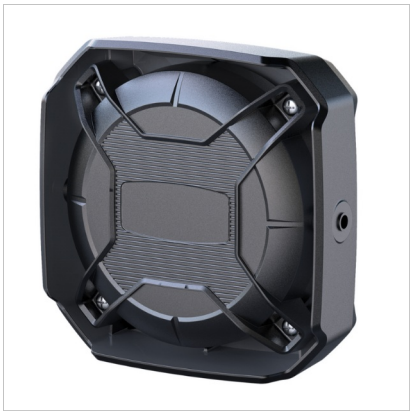

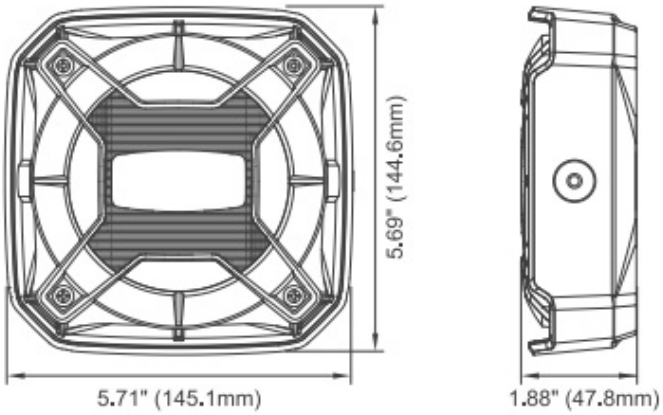

Caractéristiques

Characteristiques	Châssis en plastique composite, anticorrosion, rigide et adapté aux conditions les plus extrêmes
Decibel	120 dB(A) @ 3 mètres
Degrée-IP	IP54
Dimensions	145 mm x 145 mm x 48 mm
Livré avec	Support en forme L
Montage	Support

Poids (kg)	1,48 kg
Spécifications	11 ohm
Temperature d'opération	-30°C / +65°C
Type	Haut-parleur
Watt	100 Watt
Á commander par	1