ROTATOR-060-OR

Rampe lumineuse à halogène ROTATOR | 60 cm | orange | 12-24V

EAN: 5414184332898

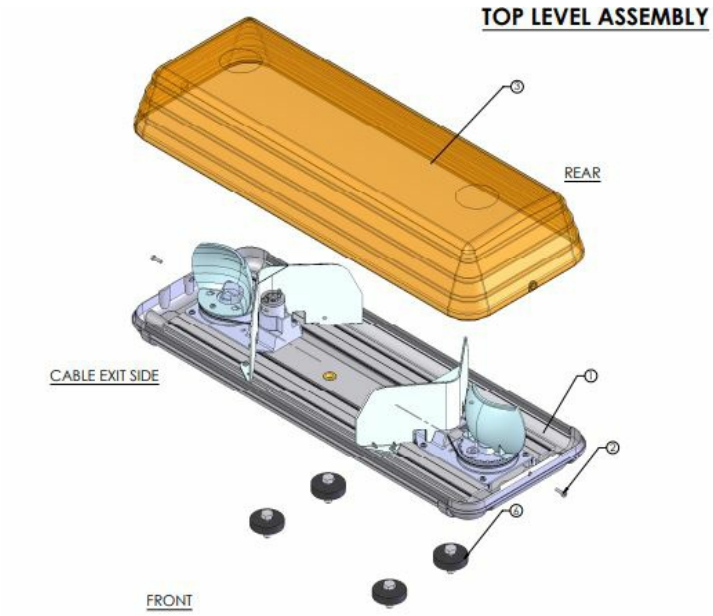

Caractéristiques

Bon à savoir	Deux positions de courroie sélectionnables par l'utilisateur pour les applications 12V et 24V
Characteristiques	Sans boîtier de commande, sans connecteur de toit
Consommation 12V Amp	9.2 amp
Couleur	Orange
Couleur lentille	Orange
Dimensions	570 mm x 210 mm x 110 mm
ECE R65 Classe 1	Oui
EMC R10	Oui

Longueur cable (m)	3 m
Montage	Permanent
Plage de longueur	Mini (0-100 cm)
Source lumineuse	Halogène
Tension	12V - 24V
Unitées halogènes rotatives	2
Á commander par	1