FEUX FLASH À LED

PILOT-BL-BAT

Feu flash dashboard | LED | 6 LEDs | battérie | bleu

EAN: 5414184732575

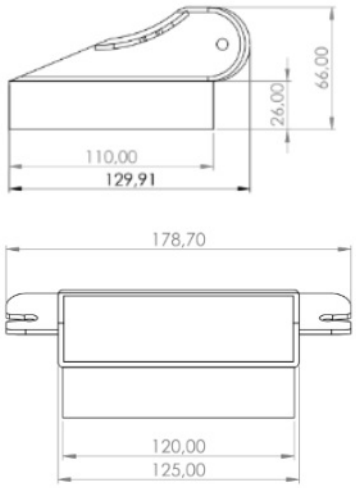

Caractéristiques

Bon à savoir	Autonomie de plus de 4 heures
Couleur	Bleu
Couleur lentille	Transparant
Dimensions	174 mm x 130 mm x 45 mm
EMC R10	Oui
Longueur mm	174 mm
Modèle	Langwerpig
Montage	Montage en surface, Pare-brise et vitre arrière

Nombre de LEDs	6
Nombre de fonctions flash	19
Poids (kg)	0,7 Kg
Source lumineuse	LED
Tension	Batterie
Watt	12 Watt
Á commander par	1