FEUX AVANT ET ARRIÈRE

VL-SPOT-BL

Feu de sécurité LED | bleu | pour chariot élévateur | 12-70V | projection de point

EAN: 5414184479395

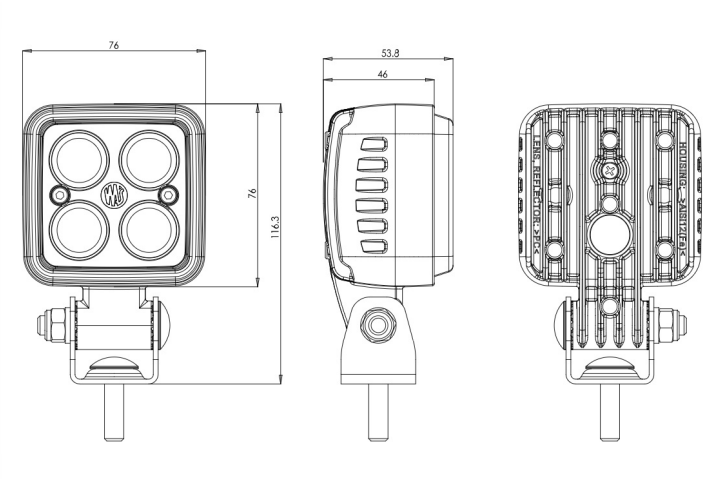

Caractéristiques

Characteristiques	Corps 100% aluminium 'anti-corrosion' avec revêtement thermoconducteur noir
Couleur	Bleu
Couleur LEDs	Bleu
Couleur lentille	Transparant
Degrée-IP	IP6K9K
Dimensions	76 mm x 54 mm x 117 mm
EMC	EMC
Emballage	Emballage POS
Longueur cable (m)	2,5 m
Lumen	700

Montage	Écrou
Nombre de LEDs	4
Poids (kg)	0,55 Kg
Raccordement	Câble fin ouvert
Source lumineuse	LED
Tension	12V - 70V
Type	Projection point
Type	Feux de sécurité
Watt	14 Watt
Á commander par	1