FEUX FLASH À LED

REACTOR-CR

Feu flash Reactor | LED | 4 LEDs | 12-24V | blanc

EAN: 5414184325432

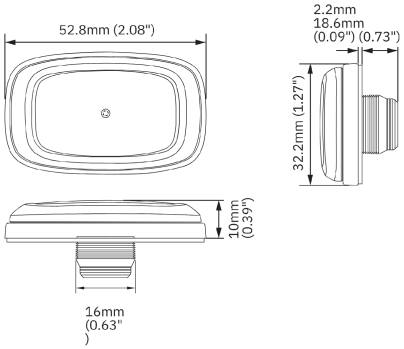

Caractéristiques

CISPR 25	12V : CISPR 25 Class 3 - 24V : CISPR 25 Class 2
Couleur	Blanc
Couleur lentille	Transparant
Degrée-IP	IPX7, IPX9K
Dimensions	53 mm x 32 mm x 10 mm
ECE R65	Non
EMC R10	Oui
Livré avec	Ruban de montage double face 3M
Longueur cable (m)	0,26 m
Modèle	Allongé
Montage	Montage en surface
Nombre de LEDs	4

Nombre de fonctions flash	18
Poids (kg)	0,025 Kg
Raccordement	Câble fin ouvert
Source lumineuse	LED
Synchronisable	Oui
Temperature d'opération	-40°C / +65°C
Tension	12V - 24V
Á commander par	1