FEUX FLASH À LED

REACTOR-BL

Feu flash Reactor | LED | 4 LEDs | 12-24V | bleu

EAN: 5414184159983

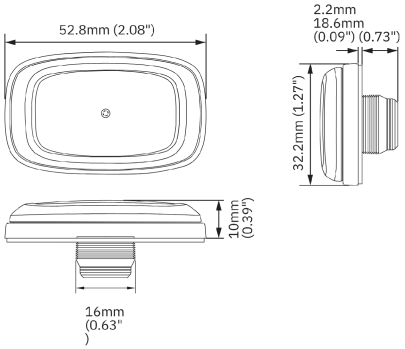

Caractéristiques

CISPR 25	12V : CISPR 25 Class 3 - 24V : CISPR 25 Class 2
Couleur	Bleu
Couleur lentille	Transparant
Degrée-IP	IPX7, IPX9K
Dimensions	53 mm x 32 mm x 10 mm
ECE R65 Classe 1	Oui
EMC R10	Oui
Livré avec	Ruban de montage double face 3M
Longueur cable (m)	0,26 m
Modèle	Allongé
Montage	Montage en surface
Nombre de LEDs	4

Nombre de fonctions flash	18
Poids (kg)	0,025 Kg
Raccordement	Câble fin ouvert
Source lumineuse	LED
Synchronisable	Oui
Temperature d'opération	-40°C / +65°C
Tension	12V - 24V
Á commander par	1