484 LED H

Feu de travail LED avec poignée | feu de position | 10-30V | carré

EAN: 5414184860278

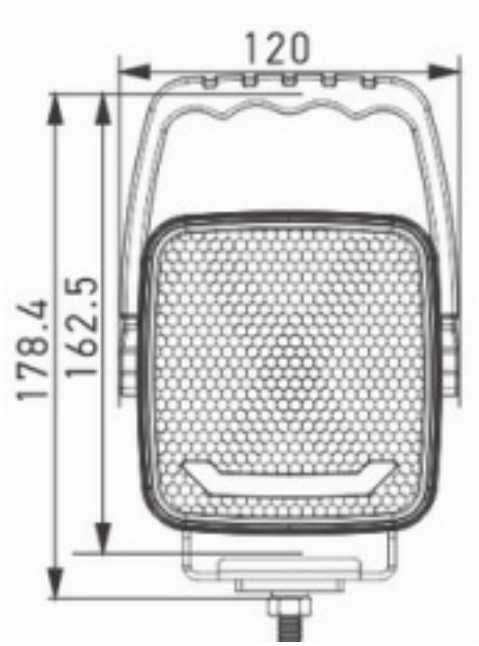

Caractéristiques

Couleur	Blanc
Couleur lentille	Blanc
Degrée-IP	IP69K
Dimensions	120 mm x 178 mm
EMC	EMC R10
Emballage	Boite blanche avec étiquette
Interrupteur	Oui
Livré avec	Manuel, boulons de montage
Longueur cable (m)	2 m
Lumen	4350
Lumen range	Extreme 4000 - 8000 Lumen
Montage	Écrou

Nombre de LEDs	9
Poids (kg)	0,73 Kg
Raccordement	Câble fin ouvert
Source lumineuse	LED
Temperature d'opération	-20°C / +50°C
Tension	10V - 30V
Type	Carré
Watt	40 Watt
Á commander par	1