ALERT60

Alarme de recul | avec cables | 102 db

EAN: 5414184758803

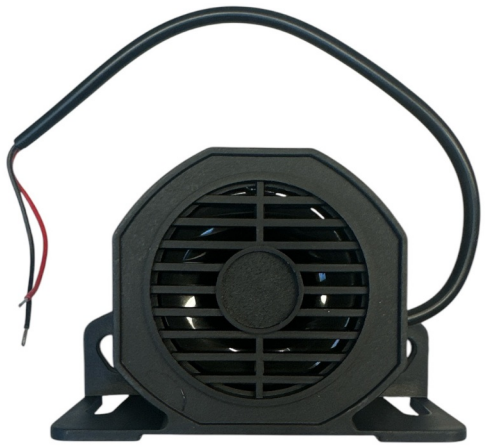

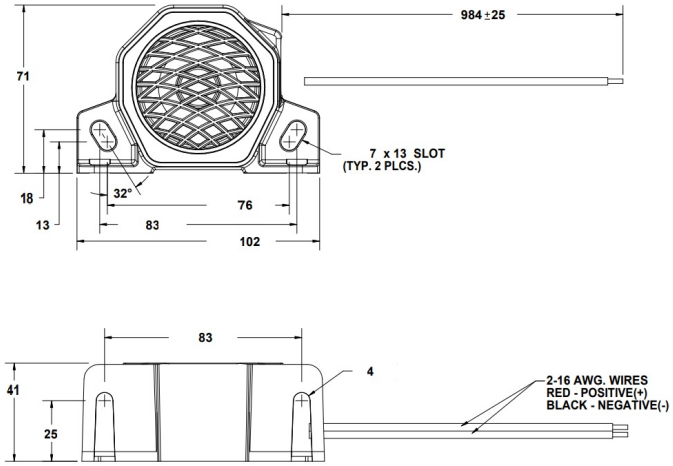

Caractéristiques

Bon à savoir	Résine de coulée pure sans ajout de sable.
Characteristiques	Avec cables
Decibel	102 dB
Degrée-IP	IP65
Dimensions	102 mm x 71 mm x 40 mm
EMC	EMC R10

Longueur mm	950 mm
Montage	Montage en surface
Raccordement	Câble fin ouvert
Tension	12V - 80V
Á commander par	1