# FEUX D'ENCOMBREMENT

273-DV-RO-DARK

## Feu d'encombrement LED | 4 LEDs | 12-24V | rouge | tinté/smoked

EAN: 5414184008793

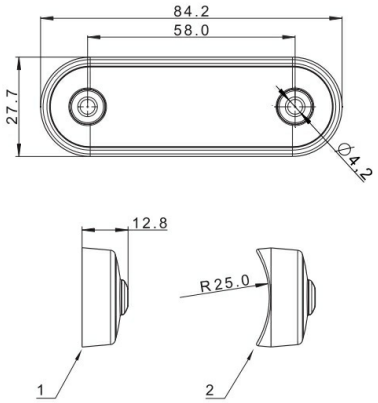


## Caractéristiques

| | |
|---|---|
| Couleur | Rouge |
| Couleur lentille | Smoked |
| Côté montage | Arrière |
| Dimensions | 84 mm x 28 mm x 12,8 mm |
| EMC | EMC R10 |
| Emballage | Emballage POS |
| Fonctions | Feu de gabarit arrière |
| Homologation | ECE R7 |
| Longueur cable (m) | 0,15 m |

| | |
|---|---|
| Montage | Montage en surface |
| Nombre de LEDs | 4 |
| Poids (kg) | 0,042 Kg |
| Raccordement | Câble fin ouvert |
| Source lumineuse | LED |
| Temperature d'opération | -40°C / +55°C |
| Tension | 12V - 24V |
| Á commander par | 1 |
| Étanchéité | Oui |