FEUX FLASH À LED

ED6-O/C

Feu flash | LED | 2x3 LEDs | 12-24V | orange/blanc

EAN: 5414184007604

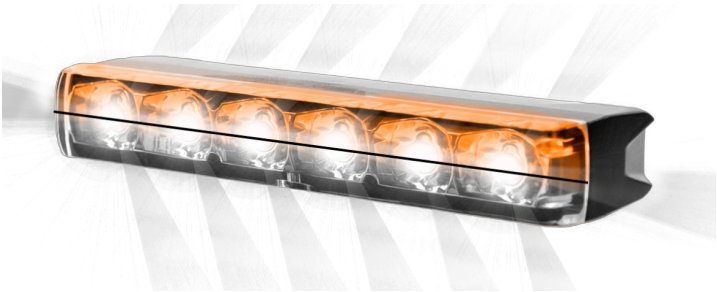

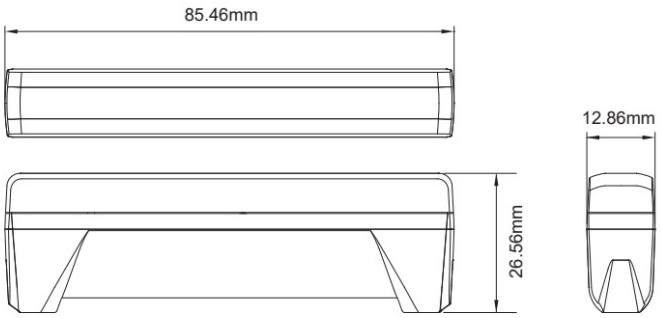

Caractéristiques

Bon à savoir	Contient 3 LED de chaque couleur
Couleur	Orange/blanc
Couleur lentille	Transparant
Degrée-IP	IPX8
Dimensions	85.46 mm x 26.56 mm x 12.86 mm
ECE R65 Classe 1	Oui
EMC	EMC R10
EMC R10	Oui
Livré avec	Écrous de fixation, supports de fixation
Longueur cable (m)	0,21 m
Modèle	Allongé

Montage	Montage en surface
Nombre de LEDs	3+3
Nombre de fonctions flash	28
Poids (kg)	0,079 Kg
Raccordement	Câble fin ouvert
Source lumineuse	LED
Synchronisable	Oui
Série	ED EDGE DAGGER
Temperature d'opération	-40°C / +65°C
Tension	12V - 24V
Á commander par	1