FEUX FLASH À LED

ED6-CR

Feu flash | LED | 6 LEDs | 12-24V | blanc

EAN: 5414184007581

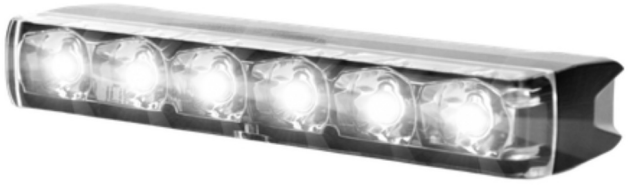

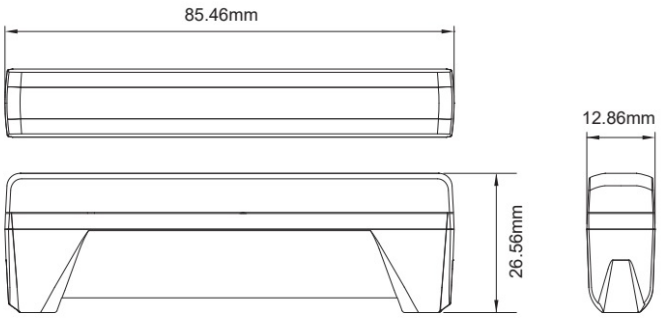

Caractéristiques

Couleur	Blanc
Couleur lentille	Transparant
Degrée-IP	IPX8
Dimensions	85.46 mm x 26.56 mm x 12.86 mm
ECE R65	Non
EMC	EMC R10
EMC R10	Oui
Livré avec	Écrous de fixation, supports de fixation
Longueur cable (m)	0,21 m
Modèle	Allongé
Montage	Montage en surface
Nombre de LEDs	6

Nombre de fonctions flash	18
Poids (kg)	0,079 Kg
Raccordement	Câble fin ouvert
Source lumineuse	LED
Synchronisable	Oui
Série	ED EDGE DAGGER
Temperature d'opération	-40°C / +65°C
Tension	12V - 24V
Á commander par	1