ÉCLAIRAGE INTÉRIEUR

C2-82-DV-SENS

Éclairage intérieur | LED | longue | blanc | détecteur

EAN: 5414184007536

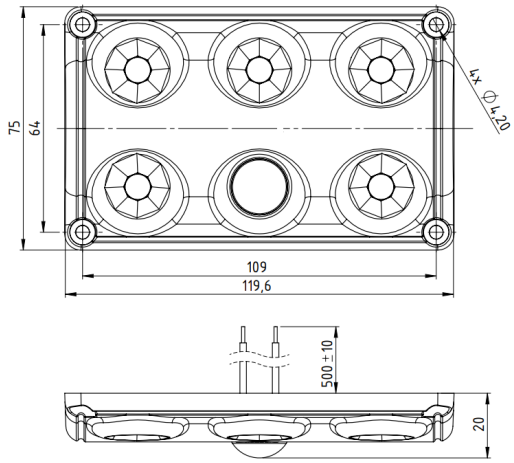

Caractéristiques

Couleur	Blanc	Poids (kg)	0,12 Kg
Degrée-IP	IP65	Raccordement	Câble fin ouvert
Dimensions	119,6 mm x 75 mm x 20 mm	Source lumineuse	LED
Interrupteur	Détecteur de mouvement	Tension	12V - 24V
Longueur cable (m)	0,50 m	Type	Rectangulaire
Lumen	900	Valeur Kelvin	5000K
Montage	Montage en surface	Watt	10 Watt
Nombre de LEDs	5	Á commander par	1