FEUX FLASH À LED

PILOT3-REM-BL

Feu flash | LED | pare-brise | 12-24V | bleu

EAN: 5414184628441

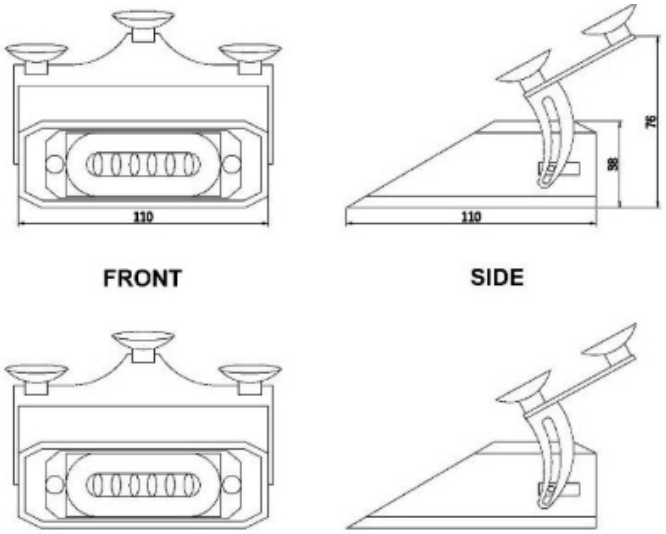

Caractéristiques

Couleur	Bleu
Couleur lentille	Transparant
Dimensions	110 mm x 30 mm
EMC	EMC R10
Modèle	Allongé
Montage	Pare-brise - fenêtre latérale et arrière
Nombre de LEDs	6
Nombre de fonctions flash	3

Raccordement	Fiche allume cigare
Source lumineuse	LED
Tension	12V - 24V
Watt	18 Watt
Á commander par	1