90-3

Support plat | rond | 3mm inox

EAN: 5414184002265

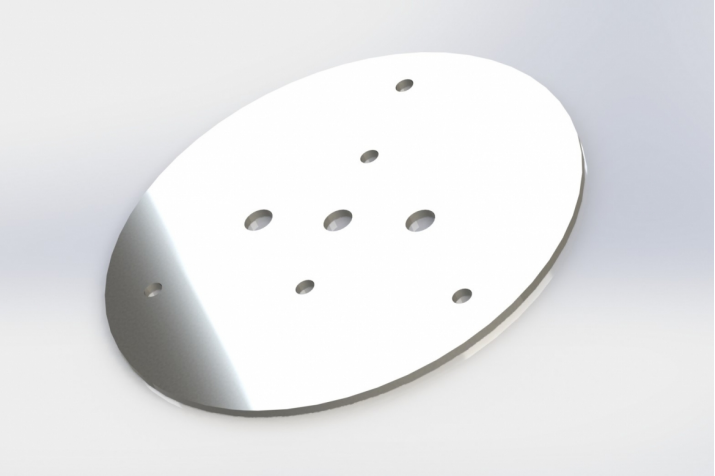

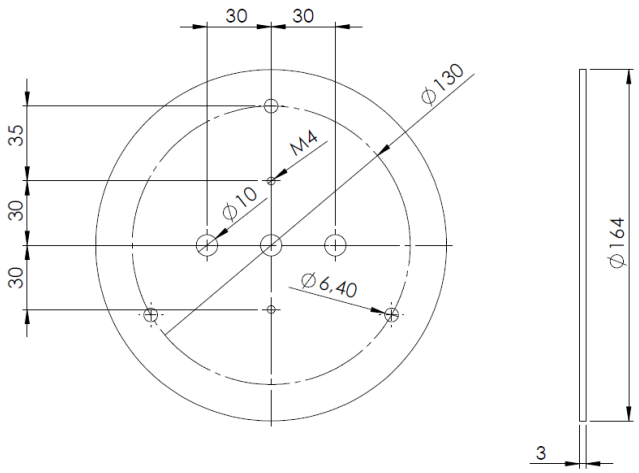

Caractéristiques

Emballage	Sachet avec étiquette
Matériaux	Inox
Poids (kg)	0,48 Kg

Spécifiquement adapté pour	Fixation 3 boulons DIN
Á commander par	1
Épaisseur mm	3 mm