FEUX AVANT ET ARRIÈRE

PM 850-1

Feu arrière LED | gauche+droite | 12-24V

EAN: 5414184002302

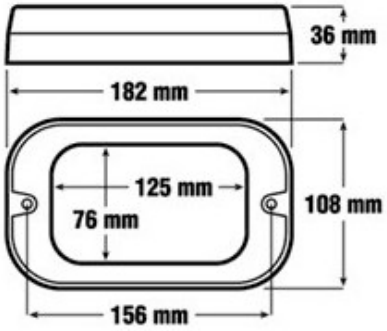

Caractéristiques

Characteristiques	Corps en PC assure que ce feu est pratiquement incassable
Contient Clignoteur	Oui
Couleur	Orange/rouge
Couleur lentille	Transparant
Côté montage	Arrière - Gauche & droite
Degrée-IP	IP67
Dimensions	182 mm x 108 mm x 36 mm
Homologation	ECE
Longueur cable (m)	0,24 m
Montage	Montage en surface

Poids (kg)	0,28 Kg
Position-Stop	Oui
Raccordement	Câble fin ouvert
Source lumineuse	LED
Tension	12V - 24V
Type	Feux arrières
Á commander par	1