OCICAT

Feu de route LED | feu de position double orange+blanc

EAN: 5414184565548

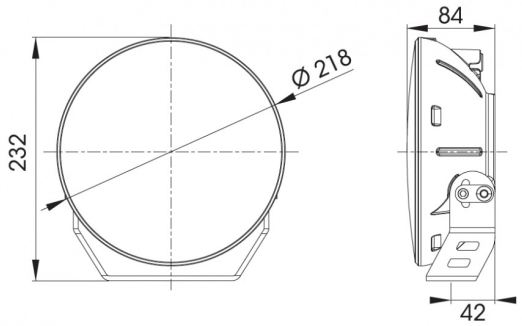

Caractéristiques

Couleur	Blanc
Couleur lentille	Transparant
Côté montage	Devant
Degrée-IP	IP66+IP69K
Dimensions	Ø 218 mm x 232 mm x 84 mm
EMC	EMC R10
EMC R10	Oui
Emballage	Emballage POS
Homologation	ECE R112+R7
Longueur cable (m)	0,45 m
Lumen	10200
Montage	Boulon M8

Numéro de référence	45
Poids (kg)	2,55 Kg
Raccordement	Connecteur Deutsch
Raw Lumen	12000
Source lumineuse	LED
Spécifications	215000 candelas
Temperature d'opération	-40°C / +60°C
Tension	12V - 24V
Type	Feux longue portées
Valeur Kelvin	5700K
Á commander par	1