622LED-1P-BL

Gyrophare | LED | fixation 1 boulon | 12?24V | bleu

EAN: 5414184002777

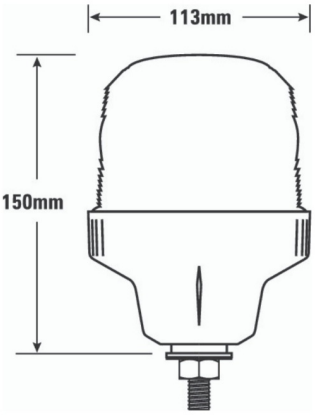

Caractéristiques

Couleur	Bleu
Couleur lentille	Bleu
Degrée-IP	IP65
Diamètre mm	113 mm
ECE R65	Non
EMC	EMC R10
EMC R10	Oui
Hauteur	131 - 170 mm
Hauteur mm	150 mm
Montage	Fixation 1 boulon

Nombre de LEDs	12
Nombre de fonctions flash	1
Plage de diamètre	131 - 170 mm
Poids (kg)	0,364 Kg
Raccordement	Câble fin ouvert
Source lumineuse	LED
Synchronisable	Non
Temperature d'opération	-30°C / +65°C
Tension	12V - 24V
Á commander par	1