622LED-1P-OR

Gyrophare | LED | fix. 1 boulon | 12-24V | orange

EAN: 5414184002784

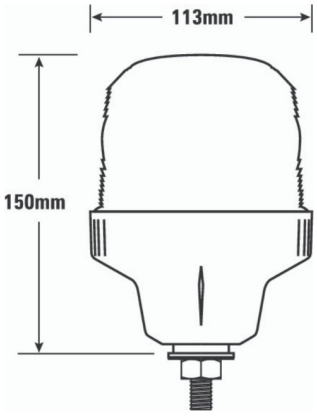

Caractéristiques

Couleur	Orange
Couleur lentille	Orange
Degrée-IP	IP65
Diamètre mm	113 mm
ECE R65 Classe 1	Oui
EMC	EMC R10
EMC R10	Oui
Hauteur	131 - 170 mm
Hauteur mm	150 mm
Montage	Fixation 1 boulon

Nombre de LEDs	12
Nombre de fonctions flash	1
Plage de diamètre	131 - 170 mm
Poids (kg)	0,364 Kg
Raccordement	Câble fin ouvert
Source lumineuse	LED
Synchronisable	Non
Temperature d'opération	-30°C / +65°C
Tension	12V - 24V
Á commander par	1