500F-DV-CLOR

Gyrophare | LED | montage flexible sur tube | 12-24V | lentille transparente | orange

EAN: 5414184565470

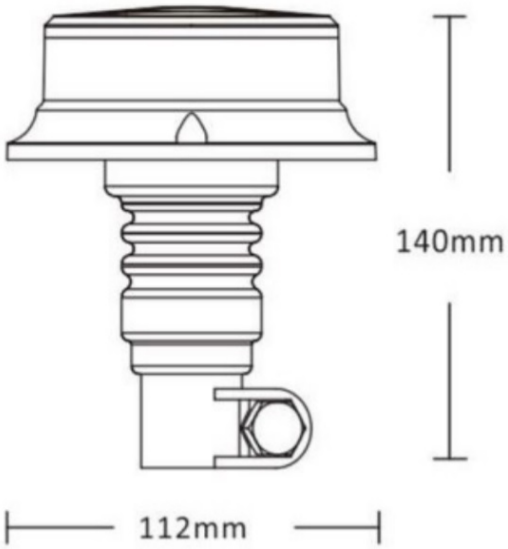

Caractéristiques

Contient un fonction rotatif	Oui
Couleur	Orange
Couleur lentille	Transparant
Degrée-IP	IP67
Diamètre mm	112 mm
ECE R65 Classe 1	Oui
EMC	EMC R10
EMC R10	Oui
Emballage	Boite blanche avec étiquette
Hauteur	131 - 170 mm
Hauteur mm	140 mm
Livré avec	Manuel

Montage	Fixation sur tube, flexible
Nombre de LEDs	18
Nombre de fonctions flash	7
Plage de diamètre	131 - 170 mm
Poids (kg)	0,35 Kg
Raccordement	Fixation sur tube
Source lumineuse	LED
Synchronisable	Non
Temperature d'opération	-30°C / +60°C
Tension	12V - 24V
Á commander par	1