FEUX FLASH À LED

ST12-BL

Feu flash | LED | 12 LEDs | 12-24V | bleu

EAN: 5414184019522

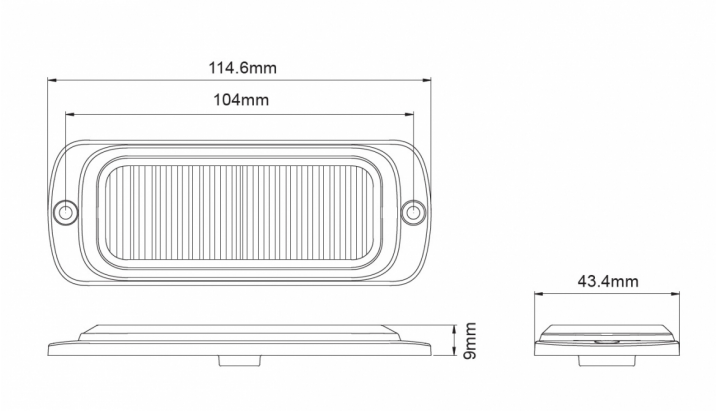

Caractéristiques

Couleur	Bleu
Couleur lentille	Transparant
Degrée-IP	X7
Dimensions	115 mm x 43 mm x 9 mm
ECE R65 Classe 2	Oui
EMC	EMC R10
EMC R10	Oui
Hauteur mm	9 mm
Largeur mm	43 mm
Livré avec	Écrous de fixation, joint de montage
Longueur cable (m)	0,25 m
Longueur mm	115 mm

Modèle	Allongé
Montage	Montage en surface
Nombre de LEDs	12
Nombre de fonctions flash	25
Poids (kg)	0,145 Kg
Raccordement	Câble fin ouvert
Source lumineuse	LED
Synchronisable	Oui
Série	ST SUPER THIN
Temperature d'opération	-30°C / +65°C
Tension	12V - 24V
Á commander par	1