510F-DV-ROLITE

Gyrophare | LED | montage flexible sur tube | 11-110V | rouge

EAN: 5414184019652

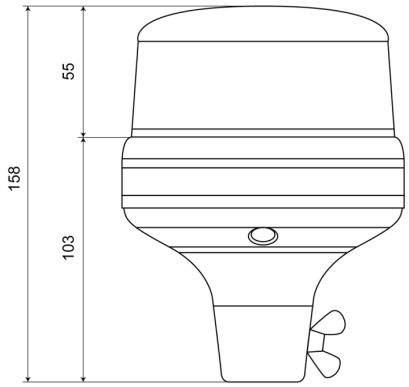

Caractéristiques

Couleur	Rouge
Degrée-IP	IPX6
Diamètre mm	130 mm
ECE R65 Classe 1	Non
EMC	EMC R10
EMC R10	Oui
Emballage	Emballage POS
Hauteur	131 - 170 mm
Hauteur mm	158 mm
Montage	Fixation flexible sur tube

Nombre de LEDs	3
Nombre de fonctions flash	5
Poids (kg)	0,58 Kg
Raccordement	Fixation sur tube
Source lumineuse	LED
Synchronisable	Non
Temperature d'opération	-30°C / +65°C
Tension	11V - 110V
Á commander par	1