FEUX FLASH À LED

ST3-CR

Feu flash | LED | 3 LEDs | 12-24V | blanc

EAN: 5414184019324

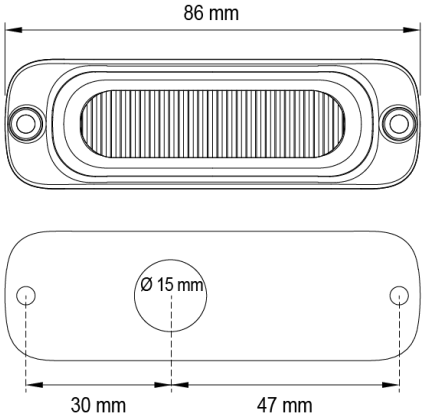

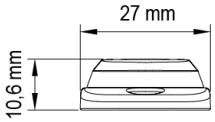

Caractéristiques

Couleur	Blanc
Couleur lentille	Transparant
Degrée-IP	IPX8
Dimensions	86 mm x 27 mm x 10.6 mm
ECE R65	Non
EMC	EMC R10
EMC R10	Oui
Livré avec	Écrous de fixation, joint de montage, manuel
Longueur cable (m)	0,26 m
Modèle	Allongé
Montage	Montage en surface
Nombre de LEDs	3

Nombre de fonctions flash	16
Poids (kg)	0,08 Kg
Raccordement	Câble fin ouvert
Source lumineuse	LED
Synchronisable	Oui
Série	ST SUPER THIN
Temperature d'opération	-30°C / +65°C
Tension	12V - 24V
Á commander par	1