VL-3

Feu de signalisation | 230V AC | rouge/orange/vert | IP66

EAN: 5414184420052

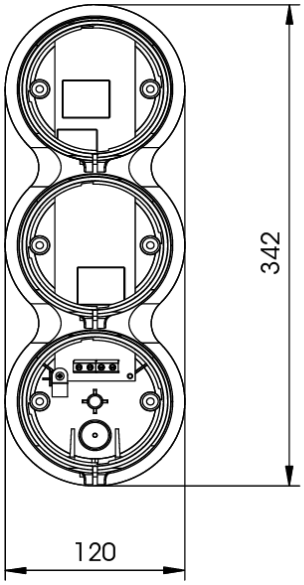

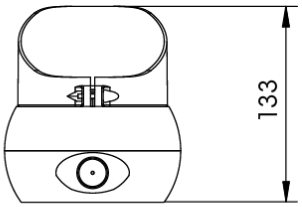

Caractéristiques

Couleur	Vert/orange/rouge
Degrée-IP	IP66
Dimensions	342 mm x 120 mm x 133 mm
Modèle	Allongé, Rond

Poids (kg)	0,940 Kg
Source lumineuse	LED
Tension	230V
Á commander par	1