VL-2

Feu de signalisation | 230V AC | rouge/vert | IP66

EAN: 5414184170216

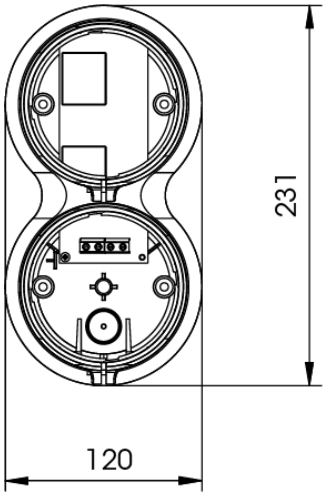

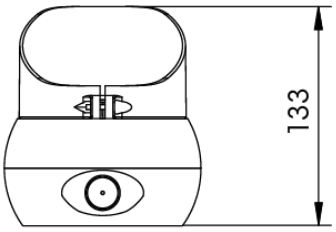

Caractéristiques

Couleur	Rouge/vert	Poids (kg)	0,7 Kg
Degrée-IP	IP66	Source lumineuse	LED
Dimensions	231 mm x 120 mm x 133 mm	Tension	230V
Modèle	Allongé, Rond	Á commander par	1