30AC

Catadioptre | 6 faces | blanc

EAN: 5414184001169

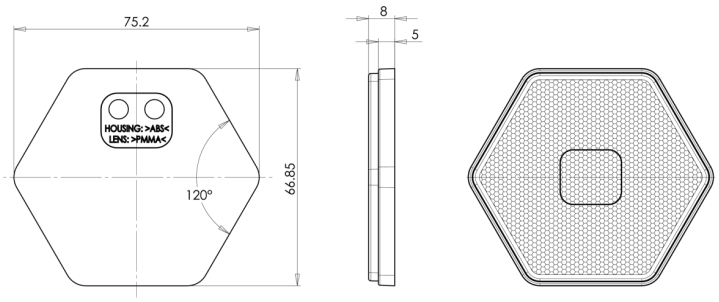

Caractéristiques

Couleur	Blanc
Côté montage	Devant
Hauteur mm	66,85 mm
Homologation	ECE R3
Largeur mm	75,2 mm
Matériaux	PMMA/ABS

Montage	Adhésive
Poids (kg)	0,032 Kg
Type	6-faces
Á commander par	10
Épaisseur mm	8 mm