FEUX FLASH À LED

HIDEFLASH-OR

Feu flash | LED | 2 LEDs | 12-24V | orange

EAN: 5414184631410

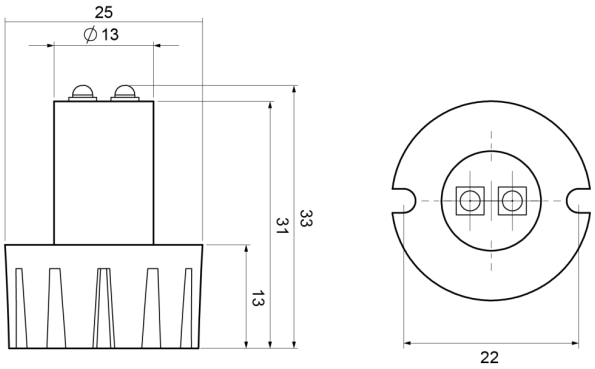

Caractéristiques

Consommation Amp	0,50 Amp
Couleur	Orange
Couleur lentille	Transparant
Dimensions	25 mm x 33 mm x 22 mm
ECE R65	Non
EMC	EMC R10
EMC R10	Oui
Longueur cable (m)	0,30 m
Modèle	Rond
Montage	Á encastrer

Nombre de LEDs	2
Nombre de fonctions flash	21
Poids (kg)	0,175 Kg
Raccordement	Câble fin ouvert
Source lumineuse	LED
Synchronisable	Oui
Série	HIDE
Tension	12V - 24V
Á commander par	1