FEUX AVANT ET ARRIÈRE

1750/2

Feu arrière LED | gauche+droit | 12-24V

EAN: 5414184001015

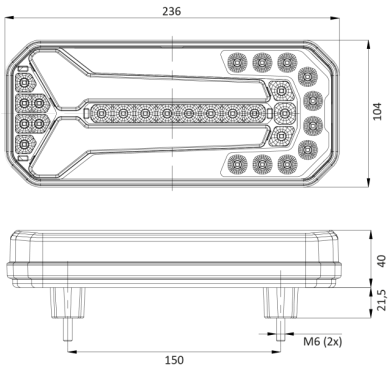

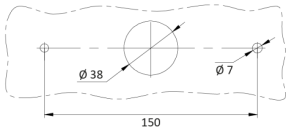

Caractéristiques

Contient Clignoteur dynamique	Oui
Contient Feu de recul	Oui
Contient pas de Catadioptre triangulaire	Oui
Couleur	Orange/rouge/blanc
Couleur lentille	Orange/rouge/blanc
Côté montage	Arrière - Gauche & droite
Degrée-IP	IP66+IP68
EMC	EMC R10
EMC R10	Oui
Emballage	Emballage POS
Hauteur mm	104 mm
Homologation	ECE
Livré avec	Écrous de fixation
Longueur cable (m)	2 m

Longueur mm	236 mm
Montage	Montage en surface
Poids (kg)	0,7 Kg
Position-Stop	Oui
Raccordement	Câble fin ouvert
Source lumineuse	LED
Temperature d'opération	-30°C / +65°C
Tension	12V - 24V
Type	Feux arrières
Á commander par	1
Épaisseur mm	40 mm