FEUX D'ENCOMBREMENT

247-DV

Feu d'encombrement et clignoteur LED | 12-24V | orange

EAN: 5414184001749

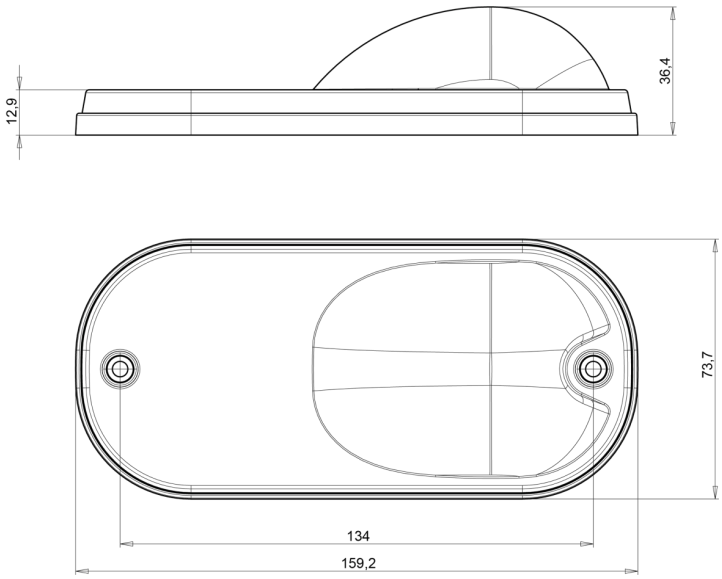

Caractéristiques

Contient Clignoteur	Oui
Couleur	Orange
Couleur lentille	Orange
Côté montage	Côté
Degrée-IP	IP66+IP68
EMC	EMC R10
EMC R10	Oui
Emballage	Emballage POS
Fonctions	Feu de position latéral et clignoteur
Hauteur mm	74 mm
Homologation	ECE R3+R91
Livré avec	Support séparé

Longueur mm	159 mm
Montage	Montage en surface
Poids (kg)	0,18 Kg
Raccordement	Câble fin ouvert
Source lumineuse	LED
Temperature d'opération	-30°C / +65°C
Tension	12V - 24V
Á commander par	1
Épaisseur mm	36,4 mm