RAMPES LUMINEUSES À LED

LEG139O24

Rampe lum. À LED LEGION | 139 cm | orange | 24V

EAN: 5414184002999

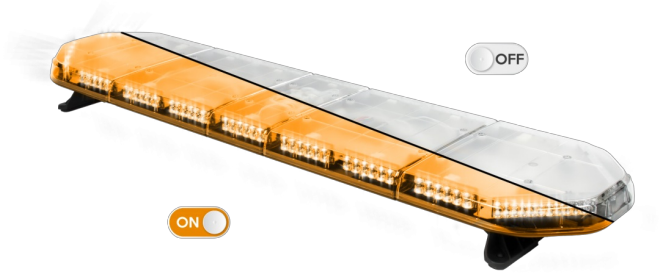

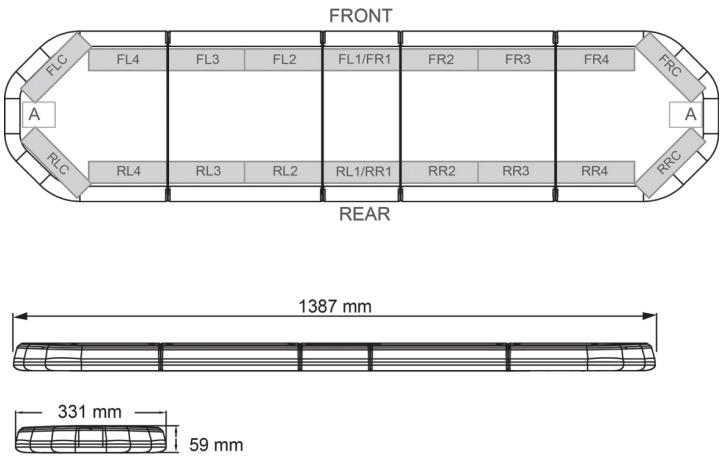

Caractéristiques

Characteristiques	Sans boîtier de commande, sans connecteur de toit
Connector de toit	Non, mais possible en option
Couleur	Orange
Couleur lentille	Transparant
Dimensions	1387 mm x 331 mm x 59 mm (sans pieds de fixation)
ECE R65 Classe 2	Oui
EMC	EMC R10
EMC R10	Oui
Emballage	Boite brune avec étiquette
Fleche directionelle	Oui, à l'arrière
Indice de Réparabilité	Oui, score 8,5
Livré avec	Cablâge, supports de fixation universels, manuel

Longueur cable (m)	4,50 m
Montage	Permanent
Nombre de LEDs	132
Plage de longueur	Large (131 - 150 cm)
Poids (kg)	15,6 Kg
Raccordement	Câble fin ouvert
Source lumineuse	LED
Série	Legion
Tension	24V
Á commander par	1
Étanchéité	Oui