1100-2/3 Feu LED anti-brouillard/recul | gauche+droite | 12-24V

EAN: 5414184004597

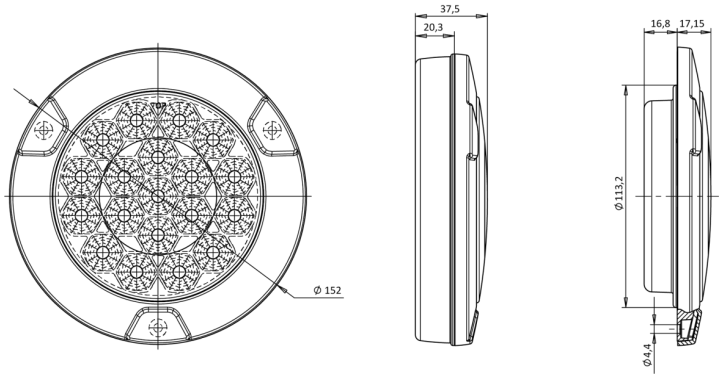

Caractéristiques

Contient Feu anti-brouillard	Oui
Contient Feu de recul	Oui
Couleur	Rouge/blanc
Couleur lentille	Blanc/rouge
Côté montage	Arrière - Gauche & droite
Degrée-IP	IP66+IP68
Diamètre mm	152 mm
EMC	EMC R10
EMC R10	Oui
Emballage	Emballage POS
Homologation	ECE

Livré avec	Écrous de fixation
Longueur cable (m)	2 m
Montage	Montage en surface ou à encastrer
Poids (kg)	0,4 Kg
Raccordement	Câble fin ouvert
Source lumineuse	LED
Temperature d'opération	-30°C / +65°C
Tension	12V - 24V
Type	Feux anti brouillard / recul
Á commander par	1
Épaisseur mm	35 mm