FEUX FLASH À LED

STARLED6P-OR

Feu flash | LED | 6 LEDs | 12-24V | orange

EAN: 5414184690226

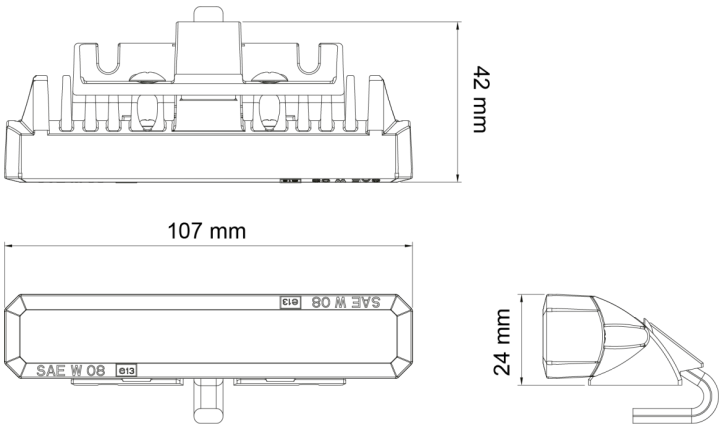

Caractéristiques

Couleur	Orange
Couleur lentille	Transparant
Degrée-IP	IP67
Dimensions	107 mm x 42 mm x 24 mm
ECE R65 Classe 1	Oui
ECE R65 Classe 2	Oui
EMC	EMC R10
EMC R10	Oui
Livré avec	Écrous de fixation, Écrous de fixation, joint de montage, manuel
Longueur cable (m)	1 m
Modèle	Allongé

Montage	Montage en surface
Nombre de LEDs	6
Nombre de fonctions flash	5
Poids (kg)	0,2 Kg
Raccordement	Câble fin ouvert
Source lumineuse	LED
Synchronisable	Oui
Série	STARLED
Temperature d'opération	-30°C / +65°C
Tension	12V - 24V
Á commander par	1