FEUX FLASH À LED

STARLED6P-CR

Feu flash | LED | 6 LEDs | 12-24V | blanc

EAN: 5414184690370

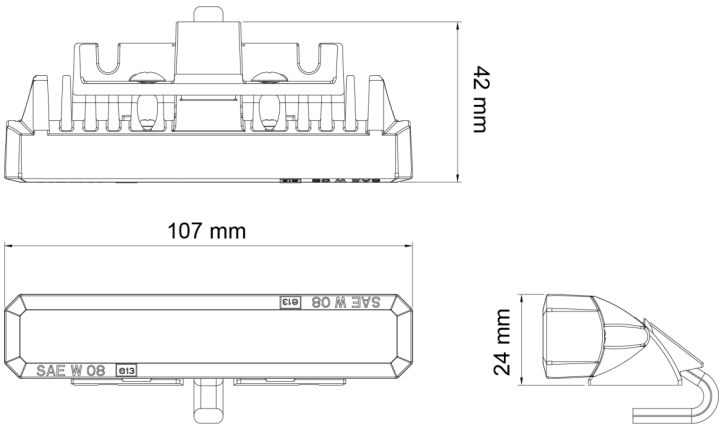

Caractéristiques

Couleur	Blanc
Couleur lentille	Transparant
Degrée-IP	IP67
Dimensions	107 mm x 42 mm x 24 mm
ECE R65	Non
EMC	EMC R10
EMC R10	Oui
Longueur cable (m)	1 m
Modèle	Allongé
Montage	Montage en surface

Nombre de LEDs	6
Nombre de fonctions flash	19
Poids (kg)	0,2 Kg
Raccordement	Câble fin ouvert
Source lumineuse	LED
Synchronisable	Oui
Série	STARLED
Temperature d'opération	-30°C / +65°C
Tension	12V - 24V
Á commander par	1