FEUX FLASH À LED

STARLED12-CR

Feu flash | LED | 12 LEDs | 12-24V | blanc

EAN: 5414184690349

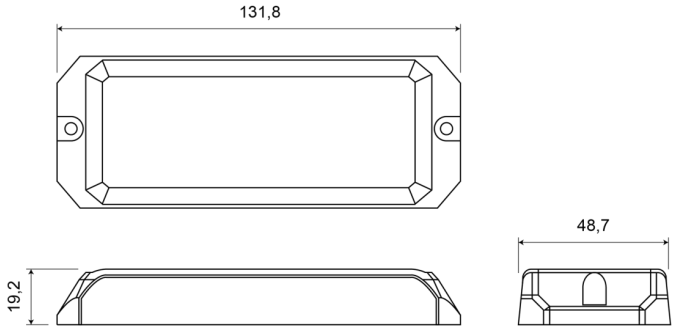

Caractéristiques

Couleur	Blanc
Couleur lentille	Transparant
Degrée-IP	IPX8
Dimensions	131,80 mm x 48,70 mm x 19,20 mm
ECE R65	Non
EMC	EMC R10
EMC R10	Oui
Hauteur mm	19,20 mm
Largeur mm	48,70 mm
Longueur cable (m)	0,2 m
Longueur mm	131,80 mm
Modèle	Allongé

Montage	Montage en surface
Nombre de LEDs	12
Nombre de fonctions flash	25
Poids (kg)	0,12 Kg
Raccordement	Câble fin ouvert
Source lumineuse	LED
Synchronisable	Oui
Série	STARLED
Temperature d'opération	-30°C / +65°C
Tension	12V - 24V
Á commander par	1