# FEUX FLASH À LED

STARLED12-BL

## Feu flash | LED | 12 LEDs | 12-24V | bleu

EAN: 5414184690332

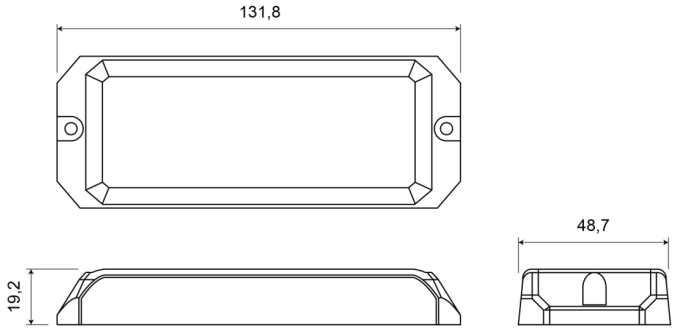


## Caractéristiques

| | |
|---|---|
| Couleur | Bleu |
| Couleur lentille | Transparant |
| Degrée-IP | IPX8 |
| Dimensions | 131,80 mm x 48,70 mm x 19,20 mm |
| ECE R65 Classe 2 | Oui |
| EMC R10 | Oui |
| Hauteur mm | 19,20 mm |
| Largeur mm | 48,70 mm |
| Longueur cable (m) | 0,2 m |
| Longueur mm | 131,80 mm |
| Modèle | Allongé |

| | |
|---|---|
| Montage | Montage en surface |
| Nombre de LEDs | 12 |
| Nombre de fonctions flash | 25 |
| Poids (kg) | 0,12 Kg |
| Raccordement | Câble fin ouvert |
| Source lumineuse | LED |
| Synchronisable | Oui |
| Série | STARLED |
| Temperature d'opération | -30°C / +65°C |
| Tension | 12V - 24V |
| Á commander par | 1 |